Датчик перепада давлений

Huba Control

Датчик относительного и дифференциального давления

401 OEM

Датчики давления типа 401 улавливают очень малые изменения давления воздуха, и предназначены для осуществления оптимального управления. Двухкомпонентная мембрана с уникальной геометрией обеспечивает высокую чувствительность и превосходную повторяемость, даже при давлении ниже 20 паскалей.

Диапазон давления

0 ... 3 – 8 мбар

- + Специальная конструкция, обеспечивающая оптимизацию горючей смеси в газовых котлах
- + специальная геометрия мембраны, обеспечивающая стабильность
- + Идеальные размеры, гарантирующие высокую чувствительность и долговременную стабильность
- + Отличная повторяемость, даже в при низком давлении (< 20 Па)

Обзор технических характеристик

Диапазон давления

Относительное и дифференциальное давление	0 ... 3 - 8 мбар

Условия эксплуатации

Среда		Воздух и нейтральные газы
Температура	среды/окружающей среды	0 ... +70 °C
	хранения	-40 ... +70 °C
Допустимая перегрузка на одной стороне		25 мбар
		100 мбар кратковр. при комнатной температуре
Разрывное давление		200 мбар
Объем утечки		< 5 см³/ч (воздух), при номинальном давлении

Материалы, контактирующие со средой

Корпус	поликарбонат (PC)
Мембрана	LSR (жидкий силиконовый каучук)
Чувствительный элемент	керамический Al_2O_3

Обзор электрических характеристик

Выход		0,5 ... 4,5 В
Питание		10,4 ... 18 В пост. тока [1]
Нагрузка		> 15 кОм (относительно земли)
Потребляемый ток	при номинальном давлении, без нагрузки	< 8 мА
Защита от неправильной полярности		механическая защита

Динамический отклик

Время отклика	< 10 мс
Цикл нагрузки	< 10 Гц

Стандарт защиты	Класс защиты
IP 00	III

Электрическое соединение

3-контактная вилка RAST 2.5

Соединение датчика давления

Трубка Ø 6,2 мм

Инструкции по монтажу

Положение монтажа	Мембрана – горизонтальное (рекомендуется)	Соединители датчиков давления – направлены вниз
	Вертик. расположение мембраны (по запросу)	Соединение датчика давления ... сбоку, сигнал прибл. 13Па ниже факт. давления
Монтаж		кронштейн, защелкивающийся на пластинах из листовой стали (толщиной 1 или 2 мм
		Монтажный кронштейн типа A / типа B

Испытания / сертификаты

DVGW	CE-0085BM0306 согласно DIN EN 1854
Директива о низковольтном оборудовании	2014/35/EU

Масса

без Дополнительные принадлежности	~ 45 г

Упаковка

Картонные коробки с блистерными упаковками (которые можно вернуть)

Объем заказа / транспортировочные объемы

Кол-во в шт.	Исполнение	Длина (см)	Ширина (см)	Высота (см)	Масса (кг)	Блистерная упаковка (20 шт.)	
1440	12 коробок на евро-палету		120	80	93	134	72
120	1 коробка	59	39	26	9,5	6	

Погрешность

Параметр		Ед. изм.	
Погрешность выставления нуля [2]	макс.	% ДИ	± 0,5
Погрешность установки верхнего предела ДИ [2]	макс.	% ДИ	-1,5 /+0,5
Разрешение		% ДИ	0,1
Общая линейность, гистерезис и повторяемость	макс.	% ДИ	± 0,3
Долговременная стабильность согласно DIN EN 60770		% ДИ	± 1,0
Нуль ТС [3]	типичн	% ДИ/10K	± 0,2
Нуль ТС [3]	макс.	% ДИ/10K	± 0,3
Чувствительность ТС [3]	типичн	% ДИ/10K	± 0,1

Уход сигнала

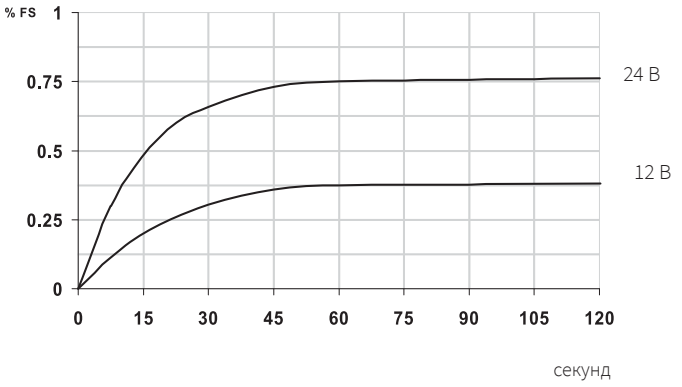

[1] Допустимое напряжение питания – до 28 В пост. тока (при большем напряжении имеется уход показаний, показанный на графике)
[2] при изменении положения мембраны с горизонтального на вертикальное, прибл. -0,13 мбар.
[3] ТС = температурный коэффициент

Таблица для выбора кода заказа

		Номер заказа								
Диапазон давления	0 ... 3 мбар	4	0	1	.	9	3	0	0	0
	0 ... 5 мбар	4	0	1	.	9	5	0	0	0
	0 ... 8 мбар	4	0	1	.	9	8	0	0	0
	▲ Сигнал, соответствующий верхнему пределу диапазона измерений при этом давлении									

Дополнительные принадлежности [1)]

		Номер заказа
Кронштейн типа A		100295
Кронштейн типа B		100098
Крепежный винт для стенки толщиной 1 - 2 мм	длина винта 6 мм (требуется минимум 2 шт.)	102976
Диафрагма для пульсирующего давления		100251
Разъем Rast 2.5 с кабелем 30 см		111668
Разъем Rast 2.5 с кабелем 110 см		101817
Разъем Rast 2.5 с кабелем 150 см		112282
Сертификат калибровки		104551

Разъем AMP [2)]	Номер детали по каталогу производителя	Цвет	для гибкого провода
	3-829868-3	серый	7 x 0,20 мм = 0,22 мм² или 12 x 0,20 мм = 0,35 мм²
	1-966194-3	бежевый	7 x 0,25 мм = 0,35 мм²

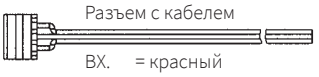

Разъем с кабелем

ВХ. = красный
ВЫХ. = желтый
ЗЕМЛЯ = черный

Размеры в мм / Электрические соединения

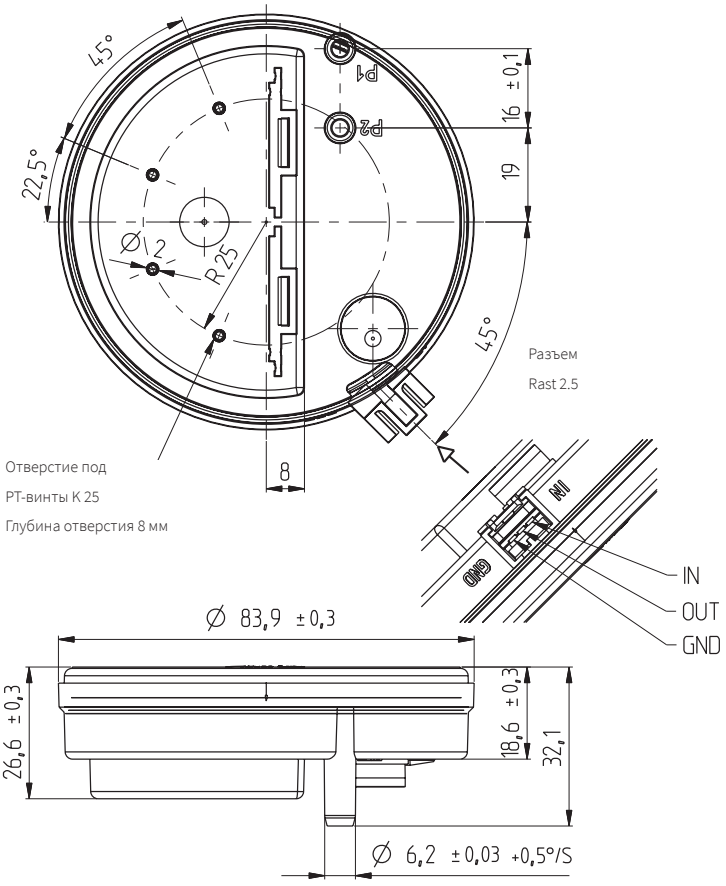

Монтажный кронштейн

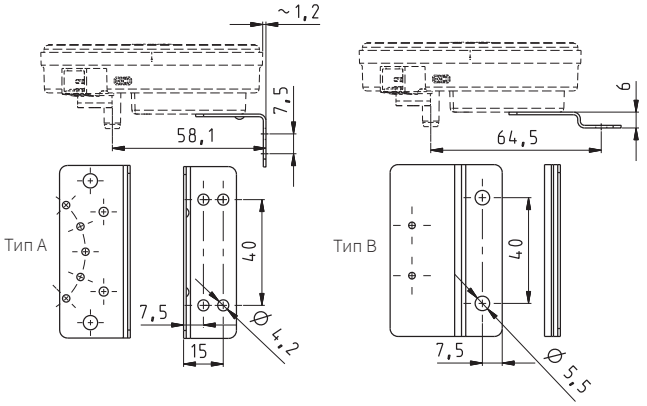

Непосредственный монтаж на арматуру (фитинги)

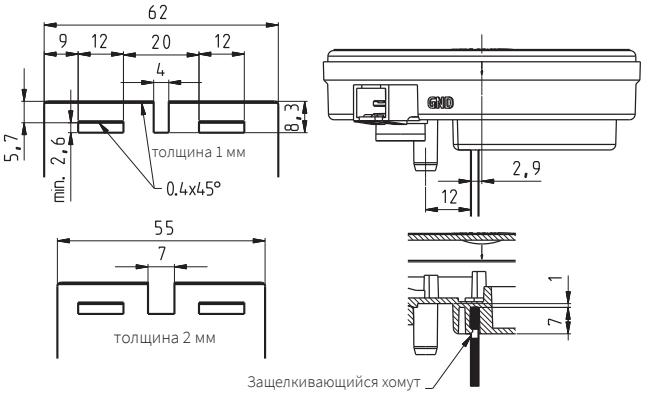

Другие размеры для «толщины 1 мм»

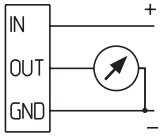

[1)] Дополнительные принадлежности поставляются в виде компонентов для монтажа
[2)] для отдельного заказа непосредственно у производителя. Дополнительная информация приводится в спецификации производителя №114-18049.49

Huba Control

Huba Control AG
Headquarters Schweiz
Industriestrasse 17
CH-5436 Würenlos
Telefon +41 56 436 82 00
Fax +41 56 436 82 82
info.ch@hubacontrol.com

Huba Control AG
Niederlassung Deutschland
Schlattgrabenstrasse 24
D-72141 Walddorfhäslach
Telefon +49 7127 2393 00
Fax +49 7127 2393 20
info.de@hubacontrol.com

Huba Control AG
Vestiging Nederland
Hamseweg 20A
NL-3828 AD-Hoogland
Telefoon +31 33 433 03 66
Telefax +31 33 433 03 77
info.nl@hubacontrol.com

Huba Control SA
Succursale France
Rue Lavoisier
Technopôle Forbach-Sud
F-57602 Forbach Cedex
Téléphone +33 3 87 84 73 00
Télécopieur +33 3 87 84 73 01
info.fr@hubacontrol.com

Huba Control AG
Branch Office United Kingdom
Unit 13 Berkshire House, County Park
Business Centre, Shivenham Road
Swindon - Wiltshire SN1 2NR
Phone +44 1993 77 66 67
Fax +44 1993 77 66 71
info.uk@hubacontrol.com

www.hubacontrol.com