Pressostats électroniques

Huba Control

Transmetteur de pression avec afficheur et sortie de commutation

Type 548

Les appareils de mesure de pression de la série 548 possèdent un design industriel et robuste. Ils sont pilotés par microprocesseur et sont programmables par l'utilisateur. Grâce au menu de configuration et à de larges touches sensitives, les paramètres sont aisément accessibles.
Toutes les versions disposent d'autodiagnostic. Le grand afficheur LED à quatre digits permet une bonne lisibilité.
Les transmetterus de pression 548 sont basés sur la technologie céramique développée par Huba Control et utilisée à des millions d'exemplaires depuis plus de 20 ans.

Plages de pression
-1 ... 0 – 40 bar

+ Construction compacte et robuste
+ Grande résistance à la surpression
+ Affichage bien lisible
+ Facilité d'utilisation
+ Possibilité de diagnostic
+ Disponibilité avec sortie analogique
+ Avec jusqu'à deux sorties de commutation

Données techniques

Plages de pression

Relative	-1 ... 0 bar / 0 ... 40 bar

Conditions d'utilisation

Fluide		Liquides et gaz
Température	Fluide / Ambiante	-20 ... +80 °C
	Stockage	-40 ... +80 °C
Surcharge / Pression d'éclatement	≤ 10 bar	4.0 x E.M.
	> 10 bar	3.5 x E.M.

Matériaux

Boîtier		Polyarylamide 50% FV noir
Matières en contact avec le fluide	Membrane	Céramique Al_2O_3 (96%)
	Raccord de pression	Inox 1.4404 / AISI 316L
	Joint d'étanchéité	FPM

Caractéristiques électriques

Sortie	0 ... 10 V	
	4 ... 20 mA	
	Sortie digitale à collecteur ouvert pour max. 250 mA, N.O ou N.F	
Alimentation		17 ... 33 VDC
Résistance de charge	0 ... 10 V	> 10 kOhm
	4 ... 20 mA	< 500 Ohm
Courant absorbé		max. 50 mA
Sécurité contre inversion de polarité	Protégé contre les courts-circuits et les inversions de polarité. Chaque borne peut être reliée à une autre et cela avec une tension d'alimentation max.	

Comportement dynamique

Temps de réponse	≤ 5 ms
Cycles de pression	< 100 Hz

Affichage (pivotable de 180°)

Quatre DEL à 7 segments pour affichage de la mesure de pression, des valeurs des paramètres.
DEL pour signalisation de dépassement des seuils.
DEL pour signalisation de l'unité de mesure choisie.

Programmation

Tous les réglages peuvent s'effectuer dans l'état hors pression. A la sortie d'usine, les appareils sont préréglés dans une configuration standard.
Sortie analogique : courbe de sortie réglable de 75 ... 125% E.M.
Sortie digitale : plage de réglage

pression ascendante	8 ... 100% E.M.
pression descendante	5 ... 97% E.M.

Commutation contact N.O. ou N.F., temporisation à l'enclenchement et/ou au déclenchement réglables de 0 – 50 s

Fonction diagnostic

Action manuelle par le clavier : contrôle complet de l'électronique et de la cellule de mesure, ainsi que des pointes de pression mémorisées.
Version avec entrée de diagnostic : Activation par signal logique externe (réponse avec 50% du signal de l'étendue de mesure, 12 mA ou 5 V).

Connexion électrique	Indices de protection	Classe de protection
Connecteur M12x1	IP 65 et IP 67 selon IEC 60529	III

Raccords de pression

Taraudage	G ¼	avec joint torique FPM
	$^7/_{16}$ - 20 UNF	étanchéité sur l'avant SAE J1926-1, ISO 11926-1
	¼ -18 NPT	
Filetage	¼-18 NPT	
	G ¼	étanchéité arrière DIN EN ISO 1179-2 avec joint profilé FPM
	R ¼	DIN EN 10226
	$^7/_{16}$ - 20 UNF	cône d'étanchéité 45°

Position de montage

Quelconque	(Connecteur électrique vers le bas non conseillé)

Tests / Homologations

Compatibilité électromagnétique	Conformité CE selon EN 61326-2-3
UL suivant 61010-1	
Choc suivant IEC 68-2-27	100 *g*, 11 ms, courbe demi-sinus, 6 directions, chute libre de 1 m sur béton (6x)
Vibration suivant IEC 68-2-6	20 *g*, 15 ... 2000 Hz, 15 ... 25 Hz avec amplitude ± 15 mm, 1 octave / minute dans les 3 directions, 50 cycles
Certification eau potable	NSF/ANSI 61/372 selon MH60087
EAC	

Masse

~ 120 g

Emballage

Emballage individuel

Précisions

Conditions de test : 25 °C, 45% HR, alimentation 24 VDC

Paramètres		Unité	
Courbe de sortie [1]		% E.M.	± 1.0
TComportement en température [2]	max.	% E.M./10K	± 0.65
Stabilité à long terme IEC EN 60770-1	max.	% E.M.	± 0.3

[1] typique; incluant point zéro, fin d'échelle, linéarité, hystérésis, et reproductibillité)
[2] -15 ... 85 °C

Tableau des variantes

					1	2	3	4	5	6	7	8	9	10
				548.	**X**	**X**	**X**	**X**	**X**	**X**	**X**	**X**	**X**	**X**
Plages de pression [1] (Etalonné en bar)	bar	psi	kPa	MPa										
	-1 ... 0	-14.5 ... 0.00	-100 ... 0		9	0	1	0						
	0 ... 1	0 ... 14.50	0 ... 100		9	1	1	0						
	0 ... 2.5	0 ... 36.25	0 ... 250		9	1	4	0						
	0 ... 6	0 ... 87.00	0 ... 600		9	1	7	0						
	0 ... 10	0 ... 145.00	0 ... 1000	0 ... 1.00	9	3	0	0						
	0 ... 16	0 ... 232.00	0 ... 1600	0 ... 1.60	9	3	1	0						
	0 ... 25	0 ... 362.50	0 ... 2500	0 ... 2.50	9	3	2	0						
	0 ... 40	0 ... 580.00	0 ... 4000	0 ... 4.00	9	3	3	0						
Plages de pression [1] (Etalonné en bar)	psi	bar	kPa	MPa										
	-14.5 ... 0	-1 ... 0.00	-100 ... 0		9	A	1	0						
	0 ... 15	0 ... 1.03	0 ... 103		9	B	1	0						
	0 ... 30	0 ... 2.07	0 ... 207		9	B	4	0						
	0 ... 100	0 ... 6.90	0 ... 690		9	B	7	0						
	0 ... 145	0 ... 10.00	0 ... 1000	0 ... 1.03	9	C	0	0						
	0 ... 200	0 ... 13.79	0 ... 1379	0 ... 1.38	9	C	1	0						
	0 ... 300	0 ... 20.69	0 ... 2069	0 ... 2.07	9	C	2	0						
	0 ... 500	0 ... 34.48	0 ... 3448	0 ... 3.45	9	C	3	0						
Choix de l'affichage de pression	bar								0					
	psi								1					
	kPa								2					
	MPa								3					
Sorties	1 sortie analogique	4 ... 20 mA	Entrée diagnostic							0	0			
		0 ... 10 V	Entrée diagnostic							1	0			
		4 ... 20 mA	1 sortie digitale							2	1,2			
		0 ... 10 V	1 sortie digitale							3	1,2			
	2 sorties digitales									4	1,2			
	2 sorties digitales	4 ... 20 mA	1 sortie analogique							5	1,2			
		0 ... 10 V	1 sortie analogique							6	1,2			
Connexions électriques [2]	M12x1 pas de sortie digitales										0			
	M12x1 NPN										1			
	M12x1 PNP										2			
Raccords de pression	Taraudage	$^{7}/_{16}$ -20 UNF étanchéité sur l'avant SAE J1926-1, ISO 11926-1										A	0	1
		G ¼ avec joint torique FPM										1	0	1
		¼ -18 NPT										D	0	1
	Filetage	$^{7}/_{16}$ -20 UNF cône d'étanchéité										2	0	1
		¼ -18 NPT										3	0	1
		G ¼ étanchéité arrière DIN EN ISO 1179-2, avec joint profilé FPM										4	0	1
		R ¼ suivant EN 10226										7	0	1

Accessoires *(emballés séparément)*

			Code de commande
Equerre de fixation avec vis			118716
Refroidisseur avec filetage G ½ - taraudage G ¼			105073
Refroidisseur avec filetage G ¼ - taraudage G ¼			105074
Connecteur femelle M12x1 version droite sur câble	5 pôles	200 cm	114564
Connecteur femelle M12x1 version droite sur câble (avec certifications UL)	5-polig	200 cm	118099
Certificat de calibration (Disponible uniquement en signal analogique)			104551

[1] Autres plages de pression sur demande

[2] Livraison sans connecteur

Dimensions mm / Connexions électriques

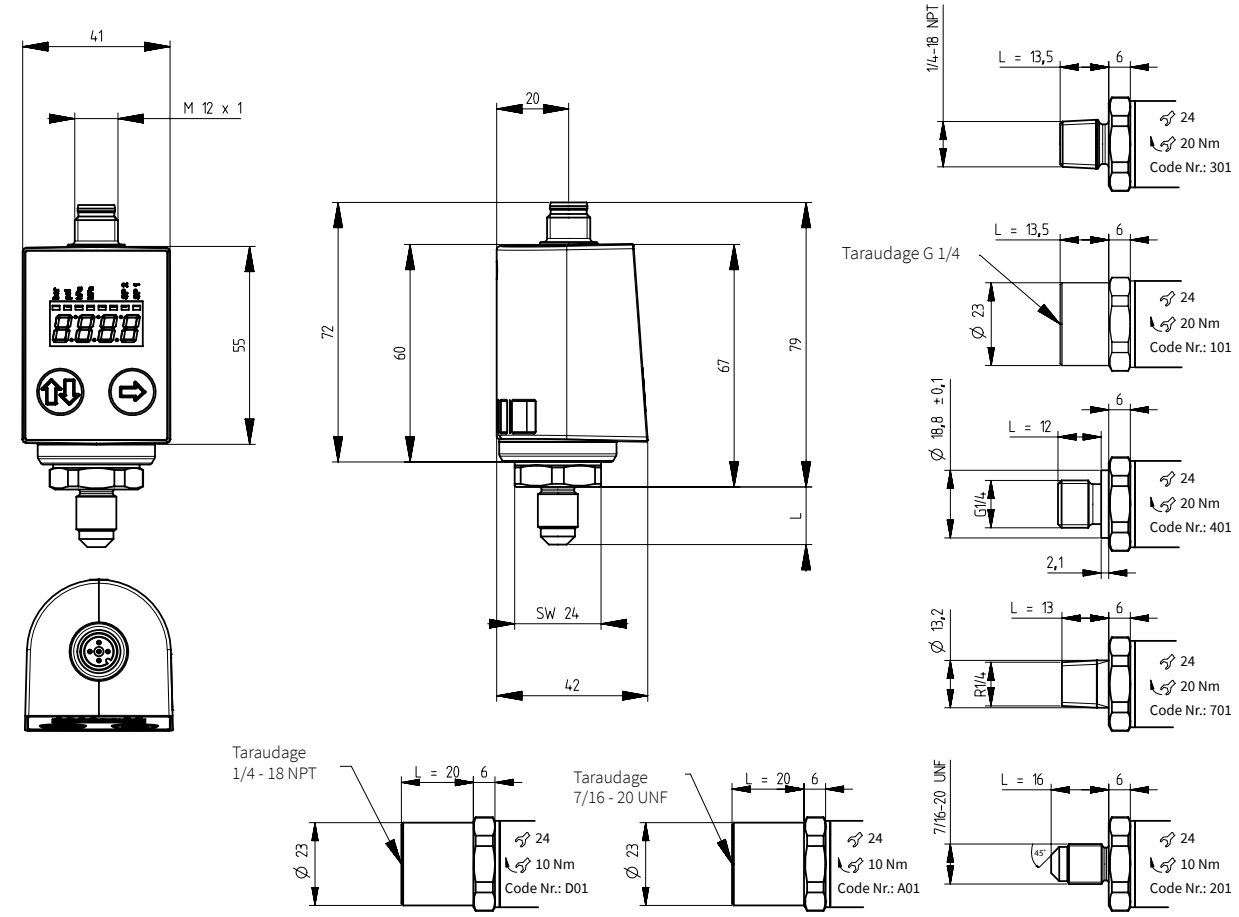

PNP

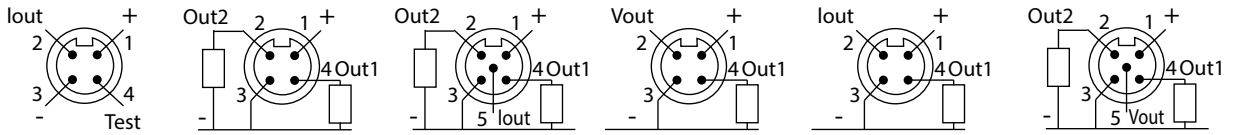

Pin	Couleur
1	brun
2	blanc
3	bleu
4	noir
5	gris

NPN

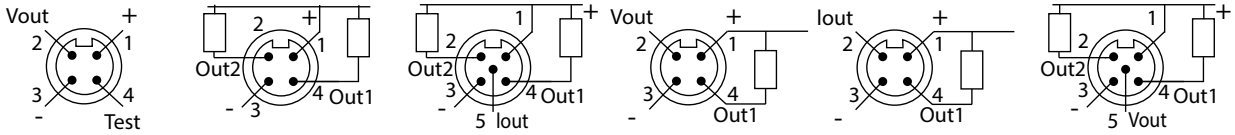

Equerre de fixation

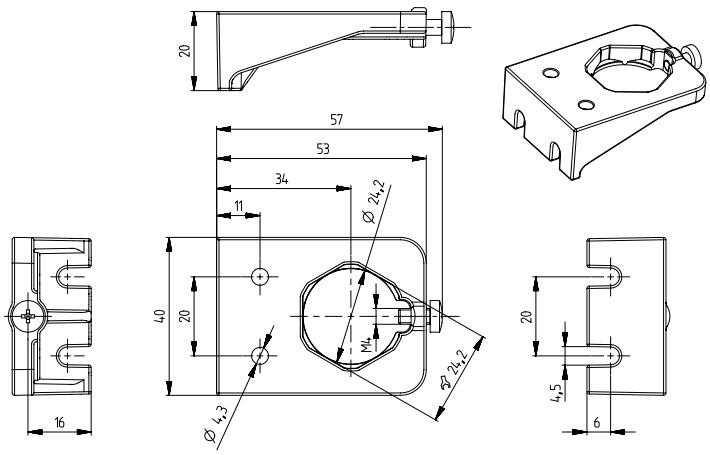

Refroidisseur

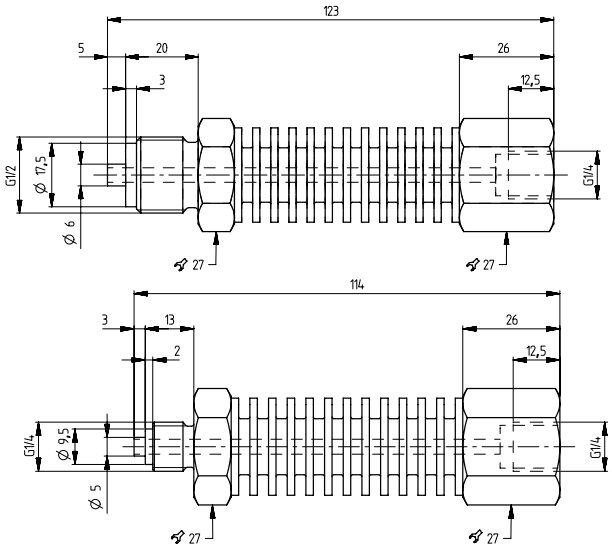

Huba Control

Huba Control AG
Headquarters Schweiz
Industriestrasse 17
CH-5436 Würenlos
Telefon +41 56 436 82 00
Fax +41 56 436 82 82
info.ch@hubacontrol.com

Huba Control AG
Niederlassung Deutschland
Schlattgrabenstrasse 24
D-72141 Walddorfhäslach
Telefon +49 7127 2393 00
Fax +49 7127 2393 20
info.de@hubacontrol.com

Huba Control AG
Vestiging Nederland
Hamseweg 20A
NL-3828 AD-Hoogland
Telefoon +31 33 433 03 66
Telefax +31 33 433 03 77
info.nl@hubacontrol.com

Huba Control SA
Succursale France
Rue Lavoisier
Technopôle Forbach-Sud
F-57602 Forbach Cedex
Téléphone +33 3 87 84 73 00
Télécopieur +33 3 87 84 73 01
info.fr@hubacontrol.com

Huba Control AG
Branch Office United Kingdom
Unit 13 Berkshire House, County Park
Business Centre, Shrivenham Road
Swindon, Wiltshire SN1 2NR
Phone +44 1993 77 66 67
Fax +44 1993 77 66 71
info.uk@hubacontrol.com

www.hubacontrol.com