Transmetteur de pression

Huba Control

Transmetteur de pression

Type 526

Les transmetteurs de pression compacts de la série 526 sont basés sur la technologie céramique développée par Huba Control et utilisée à des millions d'exemplaires depuis plus de 20 ans.

Ils disposent d'une grande diversité de variantes de raccordement de pression et de connectique, ainsi que de plages de pression étagées à partir de 100 mbar. Ce transmetteur de pression se distingue par un très bon rapport prix / performances pour de grandes quantités dans le domaine OEM.

Plages de pression

0 ... 0.1 – 0.6 bar

+ Construction compacte et robuste
+ Rapport prix / performances idéal
+ Très basses plages de pression à partir de 100 mbar
+ Choix de raccordements de pression et électriques

Données techniques

Plages de pression				
Relative			0 ... 0.1 – 0.6 bar	
Conditions d'utilisation				
Fluide			Liquides et gaz	
Température		Fluide	FPM	-15 ... +85 °C
			EPDM / MVQ	-25 ... +85 °C
			NBR	-20 ... +85 °C
		Ambiante	-25 ... +85 °C	
		Stockage	-40 ... +85 °C	
Surcharge admissible / Pression d'éclatement		3 bar		
Matériaux				
Connectique		Polyarylamid 50% GF UL 94 V-0		
Matériaux en contact avec le fluide	Raccord de pression	Inox 1.4404 / AISI 316L		
		PVDF		
	Cellule de mesure	Céramique Al_2O_3 (96%)		
	Joint d'étanchéité	FPM, EPDM, NBR, MVQ		

Caractéristiques électriques	Sortie	Alimentation	Résistance de charge	Courant absorbé
Technique 3 fils	ratiom. 10 ... 90%	5 VDC ± 10%	>10 kOhm / < 100 nF	< 7 mA
Sécurité contre inversion de polarité	Protégé contre les courts-circuits et les inversions de polarité. Chaque borne peut être reliée à une autre et cela avec une tension d'alimentation max.			
Tension d'isolement				500 VDC

Comportement dynamique	
Temps de réponse	< 100 ms
Cycles de pression	< 30 Hz

Connexions électriques	**Indice de protection**	**Classe de protection**
Connecteur DIN EN 175301-803-A	IP 65	III
Connecteur DIN EN 175301-803-C (standard industriel 9.4 mm)	IP 65	III
Connecteur M12x1	IP 67	III

Raccords de pression		
Taraudage	G ¼	avec joint torique FPM (-30 ... +135 °C)
Raccord mâle	¼ -18 NPT	
	G ⅛	étanchéité avant
	G ⅛	étanchéité sur l'arrière DIN EN ISO 1179-2 avec joint profilé FPM (-30 ... +135 °C)
	G ¼	étanchéité sur l'arrière DIN EN ISO 1179-2 avec joint profilé FPM (-30 ... +135 °C)
	G ¼	étanchéité avant
	G ½	étanchéité sur l'arrière et manomètre (combi), avec joint profilé FPM (-30 ... +135 °C)
	G ½	étanchéité avant

Position de montage	
Quelconque	
Tests et homologations	
Compatibilité électromagnétique	Conformité CE selon EN 61326-2-3
EAC	
Masse	
~ 90 g	
Emballage (à indiquer sur la commande)	
Emballage individuel dans un carton	Accessoire intégré
Emballage multiple dans un carton (par 25 pièces)	

Précision

Paramètres	**Abgleichlage -** *vertical, raccord de pression vers le bas*
Courbe de sortie incluant erreur de température	± (1.8 mbar + 0.2% E.M.)
Résolution	0.1% E.M.
Stabilité à long terme suivant IEC EN 60770-1	± 0.3% E.M.
Erreur de position:	Montage horizontal: ~ 0.3% E.M. Montage vertical Raccord de pression vers le haut: ~ 0.4% E.M.

Tableau des variantes en bar

			1	2	3	4	5	6	7	8	9	10	11
			526.	X	X	X	X	X	X	X	X	X	X	X
Plages de pression	0 ... 0.1 bar		9	2	2								
	0 ... 0.16 bar		9	2	3								
	0 ... 0.2 bar		9	2	4								
	0 ... 0.25 bar		9	2	5								
	0 ... 0.3 bar		9	2	6								
	0 ... 0.4 bar		9	2	7								
	0 ... 0.6 bar		9	2	8								
Joints d'étanchéité	FPM	Caoutchouc fluoré				0	0						
	EPDM	Caoutchouc éthylène propylène				1	0						
	NBR	Caoutchouc butadiène acrylonitrile				2	0						
	MVQ	Caoutchouc silicone				3	0						
Sorties / Alimentations	ratiom. 10 ... 90%	5 VDC ±10%						7					
Connexions électriques	Connecteur	DIN EN 175301-803-A [2]							1				
		DIN EN 175301-803-C (standard industriel 9.4 mm) [2]							2				
		M12x1 [2]							3				
Raccords de pression [1]	Taraudage	G ¼ avec joint torique FPM								1	1	1	
	Raccord mâle	¼ -18 NPT								3	1	1	
		G ¼ étanchéité sur l'arrière DIN EN ISO 1179-2 avec joint profilé FPM								4	1	1	
		G ¼ étanchéité avant								J	1	2	
		G ⅛ étanchéité avant								M	1	1	
		G ⅛ étanchéité sur l'arrière DIN EN ISO 1179-2 avec joint profilé FPM								H	1	1	
		G ½ étanchéité sur l'arrière et manomètre avec joint profilé FPM								8	1	1	
		G ½ étanchéité avant								9	1		
Matière	Acier 1.4404 / AISI 316 L											1	
Raccord de pression	PVDF Raccord mâle étanchéité sur l'avant pour G ¼, G ½											2	
Plage hors standard (optionnel)	Insérer W et noter la plage en clair sur la commande (Exemple W0... + 0.5bar/OUT0.5...4.5V)												W

Tableau des variantes en psi

			1	2	3	4	5	6	7	8	9	10	11
			526.	X	X	X	X	X	X	X	X	X	X	X
Plages de pression (Relative)	0 ... 2 psi		9	B	2								
	0 ... 3 psi		9	B	4								
	0 ... 5 psi		9	B	6								
	0 ... 10 psi		9	B	8								
Joints d'étanchéité	FPM	Caoutchouc fluoré				0	0						
	EPDM	Caoutchouc éthylène propylène				1	0						
	NBR	Caoutchouc butadiène acrylonitrile				2	0						
	MVQ	Caoutchouc silicone				3	0						
Sorties / Alimentations	ratiom. 10 ... 90%	5 VDC ±10%						7					
Connexions électriques	Connecteur	DIN EN 175301-803-A [2]							1				
		DIN EN 175301-803-C (standard industriel 9.4 mm) [2]							2				
		M12x1 [2]							3				
Raccords de pression [1]	Taraudage	G ¼ avec joint torique FPM								1	1	1	
	Raccord mâle	¼ -18 NPT								3	1	1	
		G ¼ étanchéité sur l'arrière DIN EN ISO 1179-2 avec joint profilé FPM								4	1	1	
		G ¼ étanchéité avant								J	1	2	
		G ⅛ étanchéité avant								M	1	1	
		G ⅛ étanchéité sur l'arrière DIN EN ISO 1179-2 avec joint profilé FPM								H	1	1	
		G ½ étanchéité sur l'arrière et manomètre avec joint profilé FPM								8	1	1	
		G ½ étanchéité avant								9	1		
Matière	Acier 1.4404 / AISI 316 L											1	
Raccord de pression	PVDF Raccord mâle étanchéité sur l'avant pour G ¼, G ½											2	
Plage hors standard (optionnel)	Insérer W et noter la plage en clair sur la commande (Exemple W0... + 0.4psi/OUT0.5...4.5V)												W

Tableau des variantes en MPa

			1	2	3	4	5	6	7	8	9	10	11
			526.	X	X	X	X	X	X	X	X	X	X	X
Plages de pression	0 ... 0.01 MPa		9	G	2								
	0 ... 0.016 MPa		9	G	3								
	0 ... 0.02 MPa		9	G	4								
	0 ... 0.025 MPa		9	G	5								
	0 ... 0.03 MPa		9	G	6								
	0 ... 0.04 MPa		9	G	7								
	0 ... 0.06 MPa		9	G	8								
Joints d'étanchéité	FPM	Caoutchouc fluoré				0	0						
	EPDM	Caoutchouc éthylène propylène				1	0						
	NBR	Caoutchouc butadiène acrylonitrile				2	0						
	MVQ	Caoutchouc silicone				3	0						
Sorties / Alimentations	ratiom. 10 ... 90%	5 VDC ±10%						7					
Connexions électriques	Connecteur	DIN EN 175301-803-A [2]							1				
		DIN EN 175301-803-C (standard industriel 9.4 mm) [2]							2				
		M12x1 [2]							3				
Raccords de pression [1]	Taraudage	G ¼ avec joint torique FPM								1	1	1	
	Raccord mâle	¼ -18 NPT								3	1	1	
		G ¼ étanchéité sur l'arrière DIN EN ISO 1179-2 avec joint profilé FPM								4	1	1	
		G ¼ étanchéité avant								J	1	2	
		G ⅛ étanchéité avant								M	1	1	
		G ⅛ étanchéité sur l'arrière DIN EN ISO 1179-2 avec joint profilé FPM								H	1	1	
		G ½ étanchéité sur l'arrière et manomètre avec joint profilé FPM								8	1	1	
		G ½ étanchéité avant								9	1		
Matière	Acier 1.4404 / AISI 316 L											1	
Raccord de pression	PVDF Raccord mâle étanchéité sur l'avant pour G ¼, G ½											2	
Plage hors standard (optionnel)	Insérer W et noter la plage en clair sur la commande (Exemple W0... + 0.05MPa/OUT0.5...4.5V)												W

[1] Autres plages de pression ou raccords de pression sur demande

[2] Livraison sans connecteur

Accessoires *(emballés séparément)* — Code de commande

Connecteur DIN EN 175301-803-A avec joint	103510
Connecteur DIN EN 175301-803-C avec joint	104244
Connecteur M12x1	106975
Certificat d'étalonnage	104551

Dimensions en mm / Connexions électriques

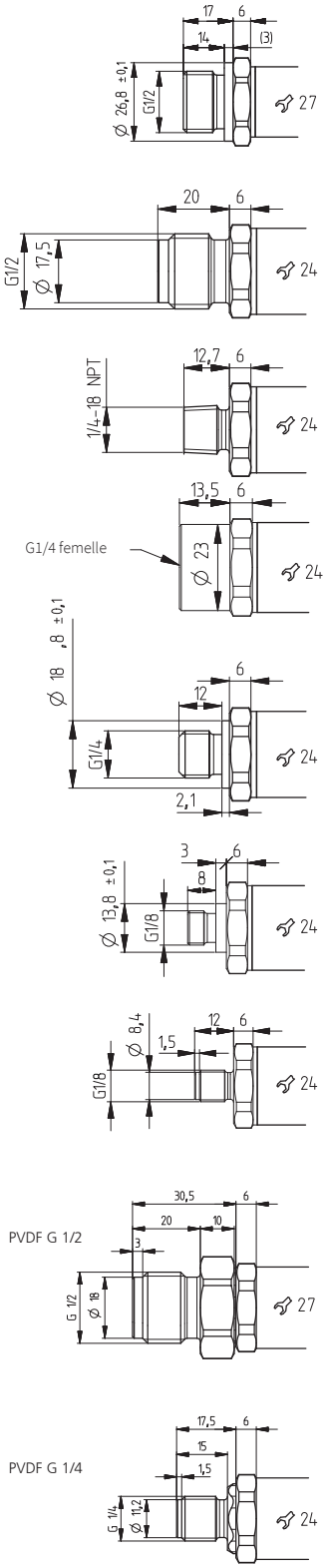

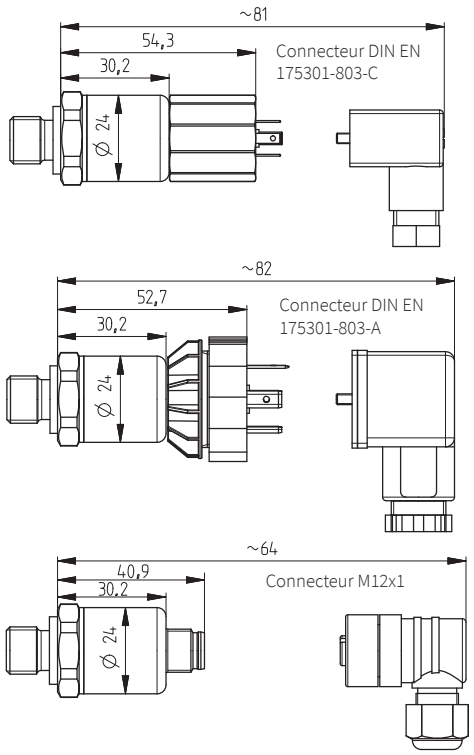

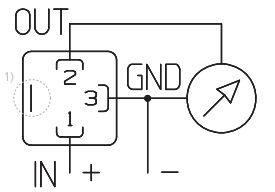

1 (IN) 2 (OUT) 3 (GND)

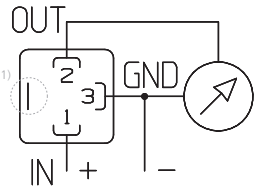

1 (IN) 2 (OUT) 3 (GND)

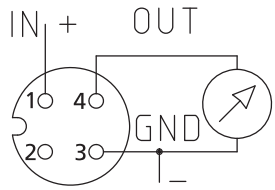

1 (IN) 4 (OUT) 3 (GND)

[1] non relié au boîtier du transmetteur

Huba Control

Huba Control AG
Headquarters Schweiz
Industriestrasse 17
CH-5436 Würenlos
Telefon +41 56 436 82 00
Fax +41 56 436 82 82
info.ch@hubacontrol.com

Huba Control AG
Niederlassung Deutschland
Schlattgrabenstrasse 24
D-72141 Walddorfhäslach
Telefon +49 7127 2393 00
Fax +49 7127 2393 20
info.de@hubacontrol.com

Huba Control AG
Vestiging Nederland
Hamseweg 20A
NL-3828 AD-Hoogland
Telefoon +31 33 433 03 66
Telefax +31 33 433 03 77
info.nl@hubacontrol.com

Huba Control SA
Succursale France
Rue Lavoisier
Technopôle Forbach-Sud
F-57602 Forbach Cedex
Téléphone +33 3 87 84 73 00
Télécopieur +33 3 87 84 73 01
info.fr@hubacontrol.com

Huba Control AG
Branch Office United Kingdom
Unit 13 Berkshire House, County Park
Business Centre, Shrivenham Road
Swindon, Wiltshire SN1 2NR
Phone +44 1993 77 66 67
Fax +44 1993 77 66 71
info.uk@hubacontrol.com

www.hubacontrol.com