Mechanischer Druckschalter

Huba Control

Relativ- und Differenz-druckschalter

Typ 630

Die Differenzdruckschalter der Typenreihe 630 eignen sich zur Strömungsüberwachung in Sanitär- und Heizungsanlagen oder zur Niveaukontrolle in der allgemeinen Verfahrenstechnik.
Die extrem robuste Bauart erlaubt einen Systemdruck und eine einseitige Überlast bis zu 20 bar.

Druckbereich

6 ... 5500 mbar

- Hohe Überdrucksicherheit auf beiden Anschlüssen (P1 + P2) bis 10/20 bar
- Funktional einfache, robuste Mechanik mit hoher Betriebssicherheit
- Auch für leicht aggressive Flüssigkeiten und Gase
- Reproduzierbarkeit bis < ±0.4 mbar

Technische Daten

Druckbereich		
Relativ und differenz		6 ... 5500 mbar
Einsatzbedingungen		
Medium		Flüssigkeiten und neutrale Gase
Temperatur	NBR-Basis	0 ... +80 °C
	FPM	-10 ... +80 °C
	EPDM	-10 ... +80 °C
	Q (Silikon)	-40 ... +80 °C
	Umgebung	+65 °C
	Lagerung	-40 ... +80 °C
Zulässige Überlast und max. zulässiger Systemdruck (P1 > P2)	≤ 200 mbar	10 bar
	≥ 500 mbar	20 bar
Berstdruck		30 bar
Kleinster Einschaltdruck		≥ 6 mbar
Kleinster Schaltdifferenz		≥ 3 mbar
Materialien mit Medienkontakt		
Membrane		NBR-Basis
		EPDM
		FPM
		Silikon
Gehäuse		Aluminum eloxiert
		Messing
		Messing vernickelt
Sonstige Teile		X14CrMoS 17 1.4104
		X5CrNi18-10 1.4301
		X10CrNi18-8 1.4310
		Stahlgruppe A2 für Schrauben
		Polyacetat-C, Polyamid
Elektrische Daten		
Nennspannung Stromart		250 VAC
Nennstrom für Widerstandsbelastung		1 A
Nennstrom für Motorbelastung		0.5 A
Kontaktsystem		Umschalter
Lebensdauer	mechanisch	10^6 Schaltspiele [1]
Schutzart		
Ohne Abdeckhaube		IP 00
Mit Abdeckhaube (PG11) [2]		IP 54
Mit Abdeckhaube (PG9) [3]		IP 65
Reproduzierbarkeit		
±5% des Schaltpunktes	mit Membrane NBR-Basis / Silikon	minimum ±0.4 mbar
±10% des Schaltpunktes	mit Membrane FPM / EPDM	minimum ±0.8 mbar
Elektrischer Anschluss		
Schraubklemmen (Option)		
Flachstecker (AMP-Steckfahnen)		6.3 mm
Stopfbuchse PG9 / PG11		mit Abdeckhaube
Druckanschluss		
Innengewinde		G ⅛
Gerade Einschraubverschraubung	Stahl verzinkt mit NBR-Dichtung für Rohr (Ø 6 mm)	G ⅛
Einschraubtülle	CuZn vni für Schlauch (innen Ø 6 mm)	G ⅛
Einbaulage		
Für werkseitig eingestellte Schaltpunkte		Einbaulage angeben
Bei flüssigen Medien		Druckanschlüsse nach unten
HINWEIS:	Durch Veränderung der Einbaulage nach dem Einstellen, verändern sich die Schaltpunkte. Die Einstellbereiche sind im Zusammenhang mit der Einbaulage definiert (Druckanschlüsse nach unten)	
Gewicht		
Mit Aluminium-Druckgehäuse		~ 380 g
Mit Messing-Druckgehäuse		~ 1000 g
Verpackung		
Einzelverpackung in Kartons		

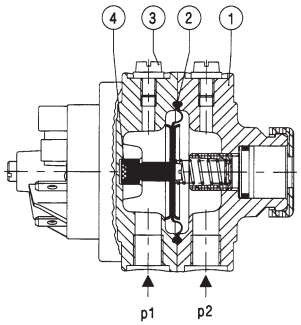

Legende zur Schnittzeichnung

1 Druckgehäuse
2 Membrane
3 Entlüftung
4 Permanentmagnet
P1 Höherer Druck
P2 Tieferer Druck

[1] Zulässige Schaltdifferenz muss eingehalten werden
[2] bei Einbaulage - Abdeckhaube oben
[3] mit O-Ring

Variantenplan

			1	2	3	4	5	6	7
		630.	X	X	X	X	X	X	X
Druckbereich [1]	6 ... 20 mbar		9	1					
	15 ... 60 mbar		9	2					
	40 ... 200 mbar		9	3					
	150 ... 1000 mbar		9	4					
	1 ... 3 bar		9	5					
	2 ... 5.5 bar		9	6					
Kontaktmaterial	AgCdO				0				
Druckgehäuse	Aluminium eloxiert, schwarz					0			
	Messing					1			
	Messing vernickelt					2			
	Aluminium eloxiert, schwarz	mit gerader Einschraubverschraubung G ⅛ für Rohr Ø 6 mm				3			
	Messing	mit gerader Einschraubverschraubung G ⅛ für Rohr Ø 6 mm				4			
	Messing vernickelt	mit gerader Einschraubverschraubung G ⅛ für Rohr Ø 6 mm				5			
	Aluminium eloxiert, schwarz	mit Einschraubtülle G ⅛ für Schlauch Ø 6 mm				6			
	Messing	mit Einschraubtülle G ⅛ für Schlauch Ø 6 mm				7			
	Messing vernickelt	mit Einschraubtülle G ⅛ für Schlauch Ø 6 mm				8			
Membranwerkstoff	NBR-Basis						0		
	FPM						1		
	EPDM						2		
	Q (Silikon)						3		
Haube seitlich / Winkel	Ohne Haube	ohne Winkel						0	
		mit Winkel Typ A						1	
		mit Winkel Typ B						2	
	Mit Abdeckhaube Kunststoff (Fig.1) (PG11)	ohne Winkel						3	
		mit Winkel Typ A						4	
		mit Winkel Typ B						5	
	Mit spez. Abdeckhaube (Fig.2) (PG9)	ohne Winkel						6	
		mit Winkel Typ A						7	
		mit Winkel Typ B						8	
Schaltpunkte (optional)	Zwei fest eingestellte Schaltpunkte	(Bitte auf Bestellung angeben Bsp.: W10/8mbar)							W
	Ein fest eingestellter Schaltpunkt oben	(Bitte auf Bestellung angeben Bsp.: R25mbar)							R
	Ein fest eingestellter Schaltpunkt unten	(Bitte auf Bestellung angeben Bsp.: U100mbar)							U

Einstellbereiche

6 ... 20 mbar

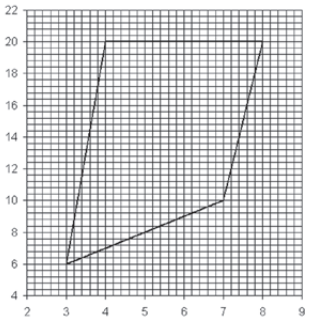

Δp (mbar)

15 ... 60 mbar

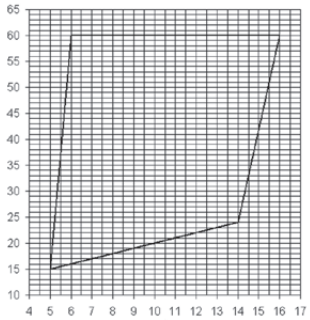

Δp (mbar)

40 ... 200 mbar

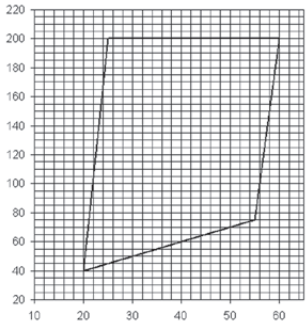

Δp (mbar)

150 ... 1000 mbar

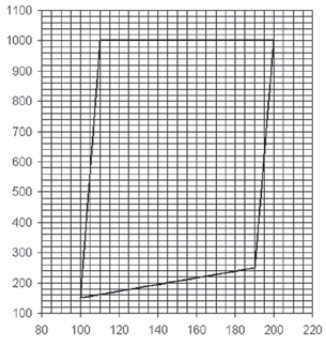

Δp (mbar)

1000 ... 3000 mbar (1... 3 bar)

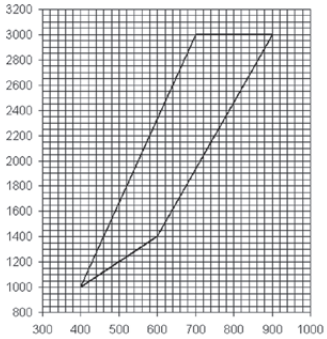

Δp (mbar)

2000 ... 5500 mbar (2 ... 5.5 bar)

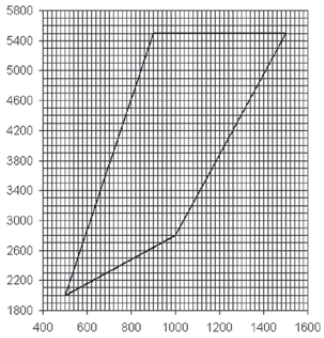

Δp (mbar)

[1] Andere Druckbereiche auf Anfrage

Abmessungen in mm / Elektrische Anschlüsse

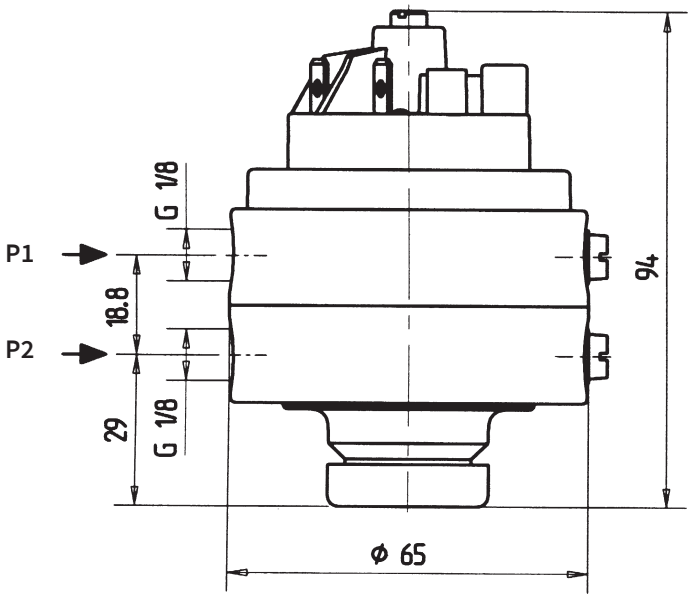

Abdeckhaube Fig. 1

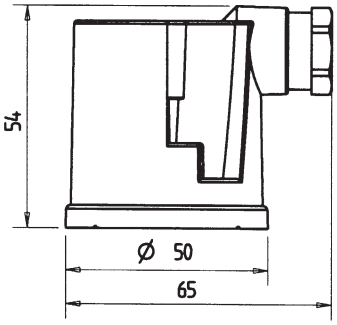

Abdeckhaube Fig. 2

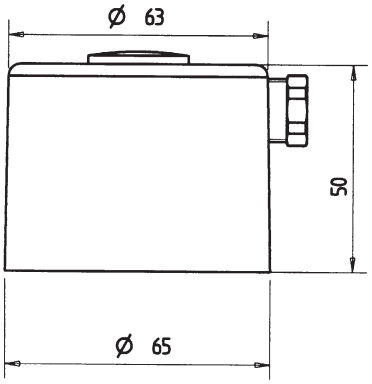

Winkel Typ A

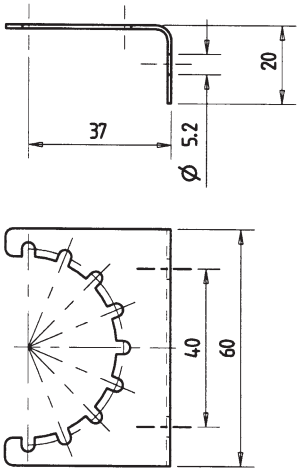

Winkel Typ B

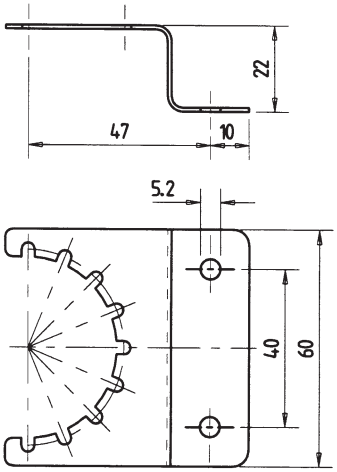

Einschraubverschraubung G ⅛

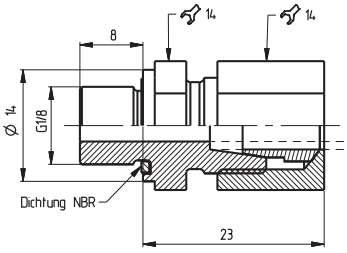

Einschraubtülle G ⅛

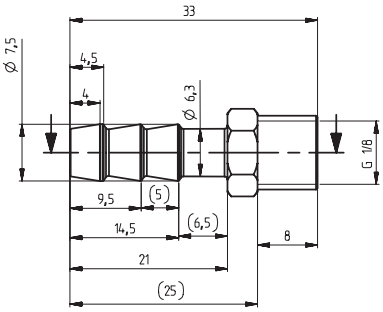

Huba Control

Huba Control AG
Headquarters Schweiz
Industriestrasse 17
CH-5436 Würenlos
Telefon +41 56 436 82 00
Fax +41 56 436 82 82
info.ch@hubacontrol.com

Huba Control AG
Niederlassung Deutschland
Schlattgrabenstrasse 24
D-72141 Walddorfhäslach
Telefon +49 7127 2393 00
Fax +49 7127 2393 20
info.de@hubacontrol.com

Huba Control AG
Vestiging Nederland
Hamseweg 20A
NL-3828 AD-Hoogland
Telefoon +31 33 433 03 66
Telefax +31 33 433 03 77
info.nl@hubacontrol.com

Huba Control SA
Succursale France
Rue Lavoisier
Technopôle Forbach-Sud
F-57602 Forbach Cedex
Téléphone +33 3 87 84 73 00
Télécopieur +33 3 87 84 73 01
info.fr@hubacontrol.com

Huba Control AG
Branch Office United Kingdom
Unit 13 Berkshire House, County Park
Business Centre, Shrivenham Road
Swindon, Wiltshire SN1 2NR
Phone +44 1993 77 66 67
Fax +44 1993 77 66 71
info.uk@hubacontrol.com

www.hubacontrol.com