Drucktransmitter

Huba Control

Relativdrucktransmitter
Typ 526

Die kompakten Drucktransmitter der Typenreihe 526 basieren auf der von Huba Control entwickelten und seit über 20 Jahren millionenfach eingesetzten Keramik-Technologie.

Neben einer grossen Variantenvielfalt an unterschiedlichen Druck- und Elektroanschlüssen können Druckbereichsabstufungen ab 100 mbar Endwert realisiert werden. Zusätzlich besticht der Drucktransmitter mit einem sehr guten Preis-/Leistungsverhältnis, bei höheren Stückzahlen im OEM-Bereich.

Druckbereich
0 ... 0.1 – 0.6 bar

+ Kompakte und robuste Bauart
+ Ideales Preis-/Leistungsverhältnis
+ Tiefe Druckbereiche ab Endwert von 100 mbar möglich
+ Variantenvielfalt an Druck- und Elektroanschlüssen

Technische Daten

Druckbereich

Relativ	0 ... 0.1 – 0.6 bar

Einsatzbedingungen

Medium			Flüssigkeiten und Gase
Temperatur	Medium	FPM	-15 ... +85 °C
		EPDM / MVQ	-25 ... +85 °C
		NBR	-20 ... +85 °C
	Umgebung		-25 ... +85 °C
	Lagerung		-40 ... +85 °C
Zulässige Überlast / Berstdruck			3 bar

Materialien

Steckeraufnahme		Polyarylamid 50% GF UL 94 V-0
Materialien mit Medienkontakt	Druckanschluss	Edelstahl 1.4404 / AISI 316L
		PVDF
	Messelement	Keramik Al_2O_3 (96%)
	Dichtmaterial	FPM, EPDM, NBR, MVQ

Elektrische Daten

	Ausgang	Speisung	Bürde	Stromaufnahme
3-Leiter	ratiom. 10 ... 90%	5 VDC ± 10%	>10 kOhm / < 100 nF	< 7 mA
Verpolungssicherheit	Kurzschluss- und verpolungssicher. Jeder Anschluss gegen jeden mit max. Speisespannung.			
Isolationsspannung				500 VDC

Dynamisches Verhalten

Ansprechzeit	< 100 ms
Lastwechsel	< 30 Hz

Elektrischer Anschluss	Schutzart	Schutzklasse
Stecker DIN EN 175301-803-A	IP 65	III
Stecker DIN EN 175301-803-C (Industriestrandard 9.4 mm)	IP 65	III
Stecker M12x1	IP 67	III

Druckanschluss

Innengewinde	G ¼	mit O-Ring-Dichtung FPM (-30 ... +135 °C)
Aussengewinde	¼ -18 NPT	
	G ⅛	vorne dichtend
	G ⅛	hinten dichtend DIN EN ISO 1179-2 mit Profildichtring FPM (-30 ... +135 °C)
	G ¼	hinten dichtend DIN EN ISO 1179-2 mit Profildichtring FPM (-30 ... +135 °C)
	G ¼	vorne dichtend
	G ½	hinten dichtend und Manometer (Kombi), mit Profildichtring FPM (-30 ... +135 °C)
	G ½	vorne dichtend

Einbaulage

Beliebig

Prüfungen / Zulassungen

Elektromagnetische Verträglichkeit	CE-Konform gemäss EN 61326-2-3
EAC	

Gewicht

~ 90 g

Verpackung (auf Bestellung angeben)

Einzelverpackung in Kartons	Zubehör integriert
Mehrfachverpackung in Kartons (à 25 Stk.)	

Genauigkeit

Parameter	**Abgleichlage -** *Vertikal, Druckanschluss unten*
Kennlinie inkl. Temperaturverhalten	± (1.8 mbar + 0.2% FS)
Auflösung	0.1% FS
Langzeitstabilität nach IEC EN 60770-1	± 0.3% FS
Lagefehler:	horizontale Montage: ~ 0.3% FS vertikale Montage Druckanschluss oben: ~ 0.4% FS

Variantenplan in bar

			1	2	3	4	5	6	7	8	9	10	11
		526.	X	X	X	X	X	X	X	X	X	X	X
Druckbereich	0 ... 0.1 bar		9	2	2								
	0 ... 0.16 bar		9	2	3								
	0 ... 0.2 bar		9	2	4								
	0 ... 0.25 bar		9	2	5								
	0 ... 0.3 bar		9	2	6								
	0 ... 0.4 bar		9	2	7								
	0 ... 0.6 bar		9	2	8								
Dichtmaterial	FPM	Fluor-Kautschuk				0	0						
	EPDM	Äthylen-Propylen-Kautschuk				1	0						
	NBR	Butadien-Acrylnitril-Kautschuk				2	0						
	MVQ	Silikon-Kautschuk				3	0						
Ausgang / Speisung	ratiom. 10 ... 90%	5 VDC ±10%						7					
Elektrischer Anschluss	Stecker	DIN EN 175301-803-A [2]							1				
		DIN EN 175301-803-C (Industriestandard 9.4 mm) [2]							2				
		M12x1 [2]							3				
Druckanschluss [1]	Innengewinde	G ¼ mit O-Ring Dichtung FPM								1	1	1	
	Aussengewinde	¼ -18 NPT								3	1	1	
		G ¼ hinten dichtend DIN EN ISO 1179-2 mit Profildichtung FPM								4	1	1	
		G ¼ vorne dichtend								J	1	2	
		G ⅛ vorne dichtend								M	1	1	
		G ⅛ hinten dichtend DIN EN ISO 1179-2 mit Profildichtung FPM								H	1	1	
		G ½ hinten dichtend und Manometer mit Profildichtung FPM								8	1	1	
		G ½ vorne dichtend								9	1		
Material Druckanschluss	Stahl 1.4404 / AISI 316 L											1	
	PVDF-Aussengewinde vorne dichtend für G ¼, G ½											2	
Abweichung (optional)	W einsetzen und auf Bestellung angeben (Bsp. W0... + 4000psi/Out1...8V)												W

Variantenplan in psi

			1	2	3	4	5	6	7	8	9	10	11
		526.	X	X	X	X	X	X	X	X	X	X	X
Druckbereich (Relativ) [1]	0 ... 2 psi		9	B	2								
	0 ... 3 psi		9	B	4								
	0 ... 5 psi		9	B	6								
	0 ... 10 psi		9	B	8								
Dichtmaterial	FPM	Fluor-Kautschuk				0	0						
	EPDM	Äthylen-Propylen-Kautschuk				1	0						
	NBR	Butadien-Acrylnitril-Kautschuk				2	0						
	MVQ	Silikon-Kautschuk				3	0						
Ausgang / Speisung	ratiom. 10 ... 90%	5 VDC ±10%						7					
Elektrischer Anschluss	Stecker	DIN EN 175301-803-A [2]							1				
		DIN EN 175301-803-C (Industriestandard 9.4 mm) [2]							2				
		M12x1 [2]							3				
Druckanschluss [1]	Innengewinde	G ¼ mit O-Ring Dichtung FPM								1	1	1	
	Aussengewinde	¼ -18 NPT								3	1	1	
		G ¼ hinten dichtend DIN EN ISO 1179-2 mit Profildichtung FPM								4	1	1	
		G ¼ vorne dichtend								J	1	2	
		G ⅛ vorne dichtend								M	1	1	
		G ⅛ hinten dichtend DIN EN ISO 1179-2 mit Profildichtung FPM								H	1	1	
		G ½ hinten dichtend und Manometer mit Profildichtung FPM								8	1	1	
		G ½ vorne dichtend								9	1		
Material Druckanschluss	Stahl 1.4404 / AISI 316 L											1	
	PVDF-Aussengewinde vorne dichtend für G ¼, G ½											2	
Abweichung (optional)	W einsetzen und auf Bestellung angeben (Bsp. W0... + 0.5bar/OUT0.5...4.5V)												W

Variantenplan in MPa

			1	2	3	4	5	6	7	8	9	10	11
		526.	X	X	X	X	X	X	X	X	X	X	X
Druckbereich	0 ... 0.01 MPa		9	G	2								
	0 ... 0.016 MPa		9	G	3								
	0 ... 0.02 MPa		9	G	4								
	0 ... 0.025 MPa		9	G	5								
	0 ... 0.03 MPa		9	G	6								
	0 ... 0.04 MPa		9	G	7								
	0 ... 0.06 MPa		9	G	8								
Dichtmaterial	FPM	Fluor-Kautschuk				0	0						
	EPDM	Äthylen-Propylen-Kautschuk				1	0						
	NBR	Butadien-Acrylnitril-Kautschuk				2	0						
	MVQ	Silikon-Kautschuk				3	0						
Ausgang / Speisung	ratiom. 10 ... 90%	5 VDC ±10%						7					
Elektrischer Anschluss	Stecker	DIN EN 175301-803-A [2]							1				
		DIN EN 175301-803-C (Industriestandard 9.4 mm) [2]							2				
		M12x1 [2]							3				
Druckanschluss [1]	Innengewinde	G ¼ mit O-Ring Dichtung FPM								1	1	1	
	Aussengewinde	¼ -18 NPT								3	1	1	
		G ¼ hinten dichtend DIN EN ISO 1179-2 mit Profildichtung FPM								4	1	1	
		G ¼ vorne dichtend								J	1	2	
		G ⅛ vorne dichtend								M	1	1	
		G ⅛ hinten dichtend DIN EN ISO 1179-2 mit Profildichtung FPM								H	1	1	
		G ½ hinten dichtend und Manometer mit Profildichtung FPM								8	1	1	
		G ½ vorne dichtend								9	1		
Material Druckanschluss	Stahl 1.4404 / AISI 316 L											1	
	PVDF-Aussengewinde vorne dichtend für G ¼, G ½											2	
Abweichung (optional)	W einsetzen und auf Bestellung angeben (Bsp. W0... + 0.05MPa/OUT0.5...4.5V)												W

[1] Andere Druckbereiche und Druckanschlüsse auf Anfrage

[2] Lieferung ohne Steckdose

Zubehör *(lose mitgeliefert)*	**Bestellnummer**
Steckdose DIN EN 175301-803-A mit Dichtung	103510
Steckdose DIN EN 175301-803-C mit Dichtung	104244
Winkel-Kabeldose für Stecker M12x1	106975
Kalibrierzertifikat	104551

Abmessungen in mm / Elektrische Anschlüsse

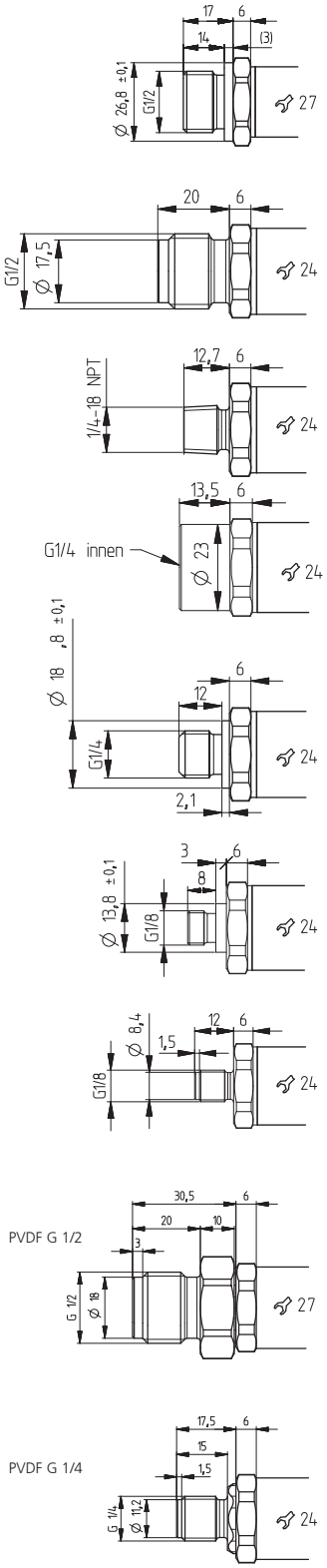

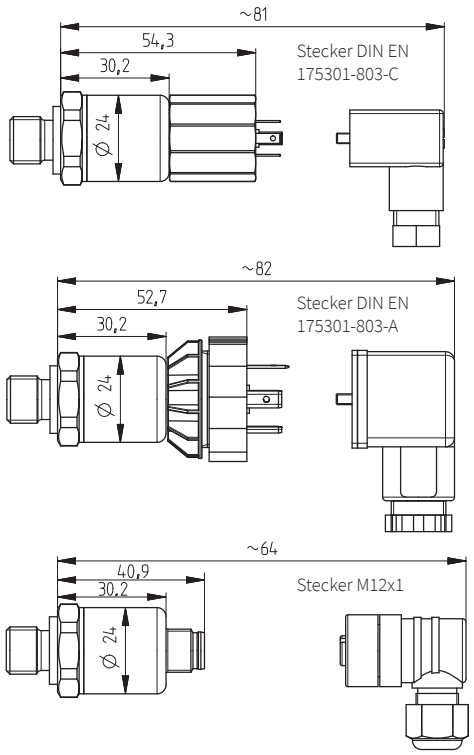

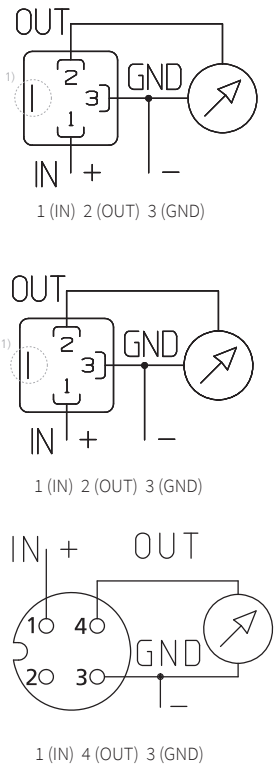

[1] Nicht mit dem Transmittergehäuse verbunden

Huba Control

Huba Control AG
Headquarters Schweiz
Industriestrasse 17
CH-5436 Würenlos
Telefon +41 56 436 82 00
Fax +41 56 436 82 82
info.ch@hubacontrol.com

Huba Control AG
Niederlassung Deutschland
Schlattgrabenstrasse 24
D-72141 Walddorfhäslach
Telefon +49 7127 2393 00
Fax +49 7127 2393 20
info.de@hubacontrol.com

Huba Control AG
Vestiging Nederland
Hamseweg 20A
NL-3828 AD-Hoogland
Telefoon +31 33 433 03 66
Telefax +31 33 433 03 77
info.nl@hubacontrol.com

Huba Control SA
Succursale France
Rue Lavoisier
Technopôle Forbach-Sud
F-57602 Forbach Cedex
Téléphone +33 3 87 84 73 00
Télécopieur +33 3 87 84 73 01
info.fr@hubacontrol.com

Huba Control AG
Branch Office United Kingdom
Unit 13 Berkshire House, County Park
Business Centre, Shrivenham Road
Swindon, Wiltshire SN1 2NR
Phone +44 1993 77 66 67
Fax +44 1993 77 66 71
info.uk@hubacontrol.com

www.hubacontrol.com