Механическое реле давления

Huba Control

Реле относительного и дифференциального давления серии 604

Реле давления серии 604 используется в качестве Δp реле протока в вентиляционных каналах для контроля фильтров и вентиляторов, а также в главных и вспомогательных системах управления для контроля воздушных заслонок. Реле контроля давления серии 604 также идеально подходят для защиты нагревательных змеевиков от перегрева и контроля промышленных систем воздушного охлаждения.

Диапазон давления
0.2 ... 3-50 мбар

- Удобное для установки
- Комбинированный кронштейн для вертикальной или горизонтальной установки
- Удобная для использования крышка с защелкой
- Геометрия корпуса обеспечивает легкую подводку кабеля
- Компенсатор натяжения кабеля встроен в PG 11
- Высокая точность регулировки посредством индивидуальная шкалы с лазерным травлением
- Долговременная стабильность точек коммутации посредством трапециевидной рельефной мембраны
- Многослойный золоченный контакт

Технический обзор

Диапазон давления			
Относительного и дифференциального			0,2 ... 3-50 мбар
Условия эксплуатации			
Среда			Воздух и нейтральные газы
Температура		Средняя/ окружающего воздуха	-30 ... +85 °C
		Хранение	-40 ... +85 °C
Приемлемая перегрузка на одной стороне		-30 ... +75 °C	75 мбар
		-30 ... +85 °C	50 мбар
Материалы, находящиеся в контакте со средой			
Датчик			Силикон LSR (жидкий силиконовый каучук) [1]
Корпус			PC 10% GF
Крышка			PC (ПК)
Описание электрических характеристик			**GAR Приложения [2]**
Коммутируемая нагрузка [3]	Резистивная нагрузка	5 A при 250 В переменного тока	1.0 A при 250 VAC
		4 A при 30 В постоянного тока	0.2 A при 30 VAC
	Индуктивная нагрузка [4]	0.8 A при 250 В переменного тока	
		0,7 A при 30 В постоянного тока	
Контактная система		Переключатель	
Срок службы		Механические	> 10^6 циклы переключения
Стандарт защиты			
Без крышки			IP 00
С крышкой			IP 54 / IP 65
Воспроизводимость			
Диапазон уставк и	0.2 ... 3 мбар	между	± 0.025 мбар
	0.5 ... 5 мбар		± 0.05 мбар
	1 ... 10 мбар		± 0.05 мбар
	5 ... 20 мбар		± 0.05 мбар
	10 ... 50 мбар		± 0.15 мбар
Электрическое соединение			
Клеммы с винтовым креплением			
Разъемы			6.3 мм
			4,8 мм
Нагнетательные патрубки			
Труба			Ø 6.2 мм
Внутренняя резьба			G ⅛
Схема установки			
Рекомендации (Заводская установка)	Вертикальная установка, соединения под давлением ориентированы вниз		
	Горизонтальная установка, крышка ориентирована вниз - Точки коммутации прибл. на 11 Па меньше, чем на шкале		
	Горизонтальная установка, крышка ориентирована вверх - Точки коммутации прибл. на 11 Па больше, чем на шкале		
Испытания / Приемка			
UL(независимый испытательный и сертификационный центр Underwriters Laboratories Inc. в США)			MFHX2/8 или XAAK2/8
DVGW (Немецкая научно-техническая ассоциация газо-и водоснабжения)			согласно DIN EN 1854
Директива по низковольтному оборудованию			2014/35/EU
Директива по газовому оборудованию			2016/426/EU
Масса			
Без кронштейна			~ 93 г
С комбинированным кронштейном типа C			~ 143 г
Тара и упаковка (Пожалуйста, укажите при заказе)			
Индивидуальная упаковка в картонных коробках			
Групповая упаковка в картонных коробках			20 / 30 / 40 / 50 / 60 / 100 / 320 шт.

Диапазон уставок

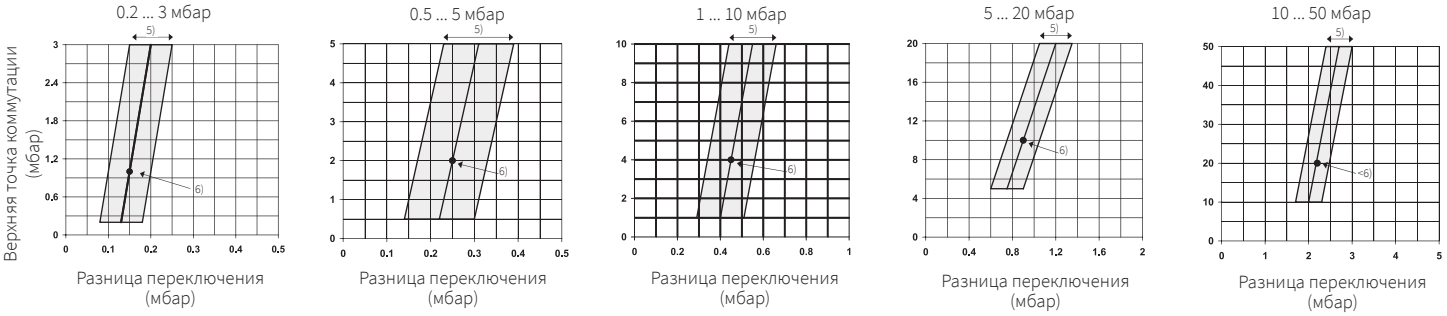

[1] при 200 °C закаленное, без газовых выбросов
[2] для использования и применения в соответствии с EC VO 2016/426 (GAR)
[3] Многослойный контакт (подходит для DDC)
[4] cos ϕ 6-кратного пускового тока 0.6)
[5] Допускаемая разница переключения
[6] Заводская установка

Компактный комплект для переменного тока (стандарт)

Состоит из выключателя с муфтой для шланга Ø диаметром 6,2 мм, шкалы в мбар, винтовых клемм, многослойного контакта до 5 А (подходит для DDC), комбинированного кронштейна типа С и набора муфт для шланга, индивидуальной упаковки.

Диапазон настройки (мбар)	Комплект подключения	Номер для заказа
0.2 ... 3 мбар	Рис. 1 (Металл)	604.9000001
0.5 ... 5 мбар	Рис. 1 (Металл)	604.9000001
1 ... 10 мбар	Рис. 1 (Металл)	604.9000001
0,2 ... 3 мбар	Рис. 2 (Пластик)	604.9000002
0,5 ... 5 мбар	Рис. 2 (Пластик)	604.9000002
1 ... 10 мбар	Рис. 2 (Пластик)	604.9000002
10 ... 50 мбар	Рис. 2 (Пластик)	604.9000002

Таблица выбора кода заказа

					1	2	3	4	5	6	7	8
				604.	X	X	X	X	X	X	X	X
Версия	Стандартная версия				9							
	Версия UL				S							
Диапазон уставки	0.2 ... 3 мбар	20 ... 300 Па	0.08 ... 1.2 дюймов H_2O	0.08 ... 1.2 дюйма водяного столба		0						
	0.5 ... 5 мбар	50 ... 500 Па	0.2 ... 2 дюймов H_2O	0.2... 2 дюйма водяного столба		1						
	1 ... 10 мбар	100 ... 1000 Па	0.4 ... 4 дюймов H_2O	0.4... 4 дюйма водяного столба		2						
	5 ... 20 мбар	500 ... 2000 Па	2 ... 8 дюймов H_2O	2 ... 8 дюйма водяного столба		4						
	10 ... 50 мбар	1000 ... 5000 Па	4 ... 20 дюймов H_2O	4 ... 20 дюйма водяного столба		5						
Шкала [1]	Шкала в мбар						0					
	Шкала в Па						1					
	Шкала в дюймах H_2O						2					
	Шкала в дюймах водяного столба						6					
	Без шкалы	(шильдик в мбар)					3					
	Без шкалы	(шильдик в Па)					4					
	Без шкалы	(шильдик в дюймах H_2O)					5					
	Без шкалы	(шильдик в дюймах водяного столба)					7					
Нагнетательные патрубки	ТрубаØ 6.2 мм	без отверстия наконечника под давлением						0				
	Труба Ø 6.2 мм	с отверстием наконечника под давлением на P2						1				
	Внутренняя резьба G ⅛	без отверстия наконечника под давлением						2				
	Внутренняя резьба G ⅛	с отверстием наконечника под давлением на P2						3				
Электронное соединение	Винтовой зажим								0			
	Разъем 6,3 мм								1			
	Разъем 4,8 мм								2			
Крышка/ Кронштейн	С крышкой	комбинированный кронштейн типа С		IP 54						0		
	С крышкой	кронштейн типа А		IP 54						1		
	С крышкой	кронштейн типа В		IP 54						2		
	С крышкой	без кронштейна		IP 54						3		
	Без крышки	комбинированный кронштейн типа С								5		
	Без крышки	кронштейн типа А								6		
	Без крышки	кронштейн типа В								7		
	Без крышки	без кронштейна								8		
	С крышкой	комбинированный кронштейн типа С		IP 65						A		
	С крышкой	кронштейн типа А		IP 65						B		
	С крышкой	кронштейн типа В		IP 65						C		
	С крышкой	без кронштейна		IP 65						D		
Комплект для подключения	Без										0	
	С комплектом для подключения (металл), под углом 90°		вкл. трубку длиной 2 м (рис. 1),								1	
	С комплектом для подключения (пластик), прямое подключение		вкл. трубку длиной 2 м (рис. 2),								2	
Точки коммутации (опция)	Две установленные при изготовлении точки коммутации		(просьба указать в заказе)									W
	Одна установленная при изготовлении точка коммутации высокая		(просьба указать в заказе)									R
	Одна установленная при изготовлении точка коммутации низкая		(просьба указать в заказе)									U

Дополнительные принадлежности (поставляются в виде компонентов для монтажа)

		Номер заказа
Комплект для подключения для вентиляционного канала (металл), под углом 90°	включая трубку длиной 2 м (рис. 1)	104312
Комплект для подключения для вентиляционного канала (пластик), прямой	включая трубку длиной 2 м (рис. 2)	100064
Кронштейн типа А		100295
Кронштейн типа В		100098
Комбинированный кронштейн типа С		100106
Крепежное кольцо		110005
Крепежное кольцо закрытое		110006
Специальные винты для крепления кронштейна для переключения	(2 винта на каждое требуемое переключение)	102976
Крепежный зажим для кронштейна А, В, С или прямого монтажа	для стен толщиной 0,8 ... 1,1 мм	100294
	для стены толщиной 1.8 ... 2,1 мм	100293
Сертификат калибровки		104551

[1] Калибровка в соответствии с требованиями заказчика без шкалы и с установленной шкалой

Размеры в мм / Электрические разъемы

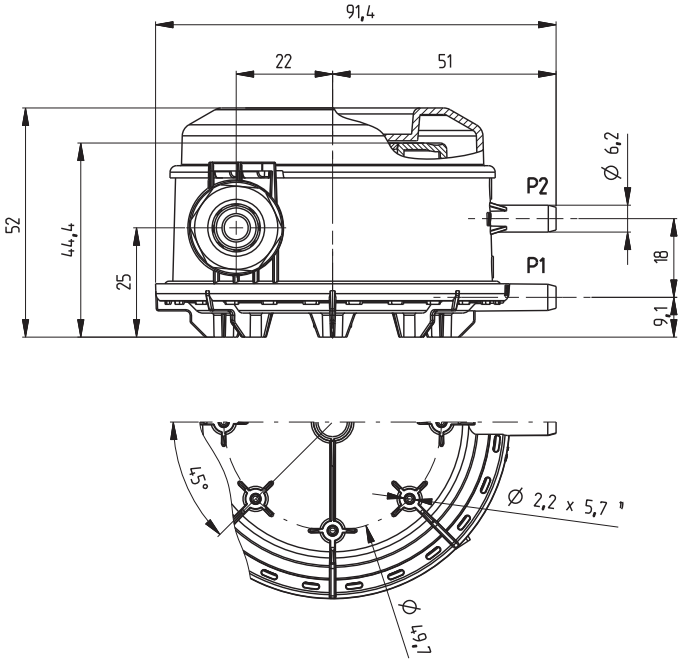

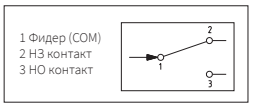

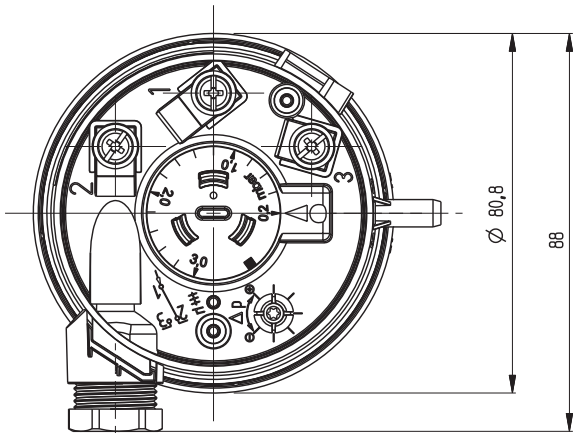

[1] Отверстие для PT винтов KA25

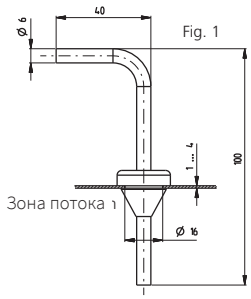

Кронштейн типа A

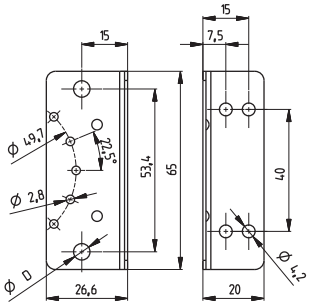

Кронштейн типа B

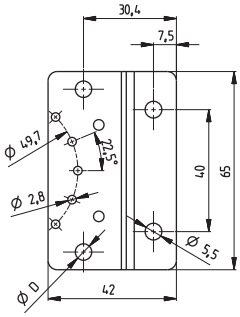

Комбинированный кронштейн типа C

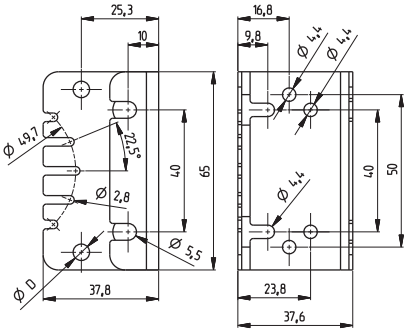

Ø D = 5.1 + 0.1 Отверстия для крепежных зажимов

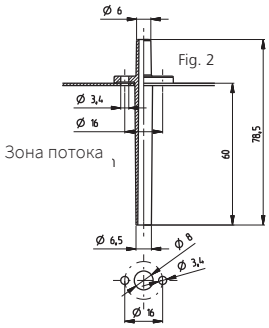

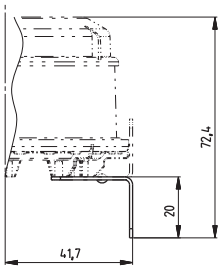

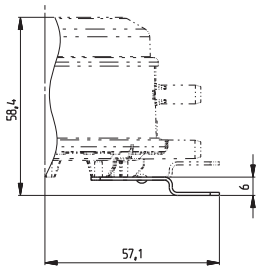

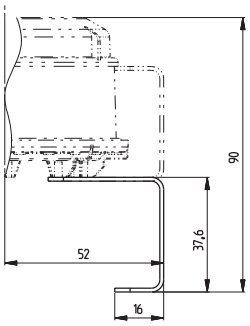

Крепежный зажим (установленный)

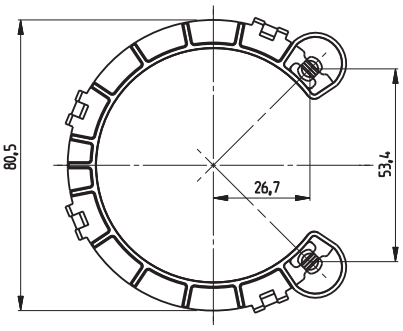

Монтажное адаптерное кольцо, закрытое (установленное)

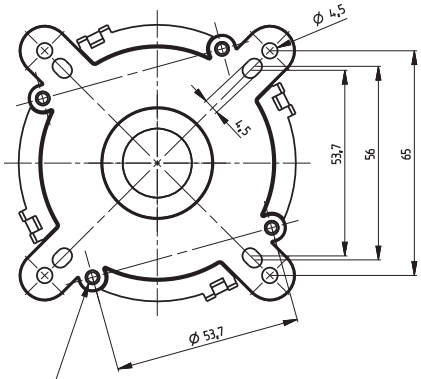

4 x отверстие PT - винт d_1 = 3.0 мм

Монтажное адаптерное кольцо (установленное)

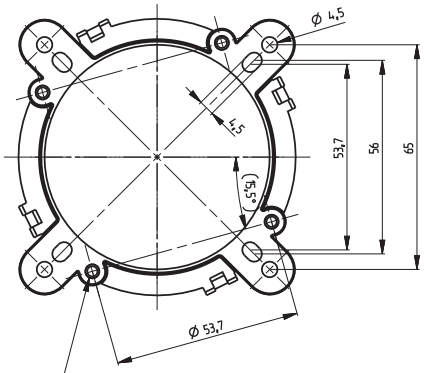

4 x отверстие PT - винт d_1 = 3.0 мм

Huba Control

Huba Control AG
Headquarters Schweiz
Industriestrasse 17
CH-5436 Würenlos
Telefon +41 56 436 82 00
Fax +41 56 436 82 82
info.ch@hubacontrol.com

Huba Control AG
Vestiging Nederland
Hamseweg 20A
NL-3828 AD-Hoogland
Telefoon +31 33 433 03 66
Telefax +31 33 433 03 77
info.nl@hubacontrol.com

Huba Control AG
Niederlassung Deutschland
Schlattgrabenstrasse 24
D-72141 Walddorfhäslach
Telefon +49 7127 2393 00
Fax +49 7127 2393 20
info.de@hubacontrol.com

Huba Control USA, Inc.
Office United States of America
303 Wyman Street
Suite #300
Waltham MA 02451
Tel: +1 866-6HUBACO (+1 866-648-2226)
info.usa@hubacontrol.com

Huba Control SA
Succursale France
Rue Lavoisier
Technopôle Forbach-Sud
F-57602 Forbach Cedex
Téléphone +33 3 87 84 73 00
Télécopieur +33 3 87 84 73 01
info.fr@hubacontrol.com

Huba Control AG
Branch Office United Kingdom
Unit 13 Berkshire House, County Park Business
Centre, Shrivenham Road
Swindon Wiltshire SN1 2NR
Phone +44 1993 77 66 67
Fax +44 1993 77 66 71
info.uk@hubacontrol.com

www.hubacontrol.com